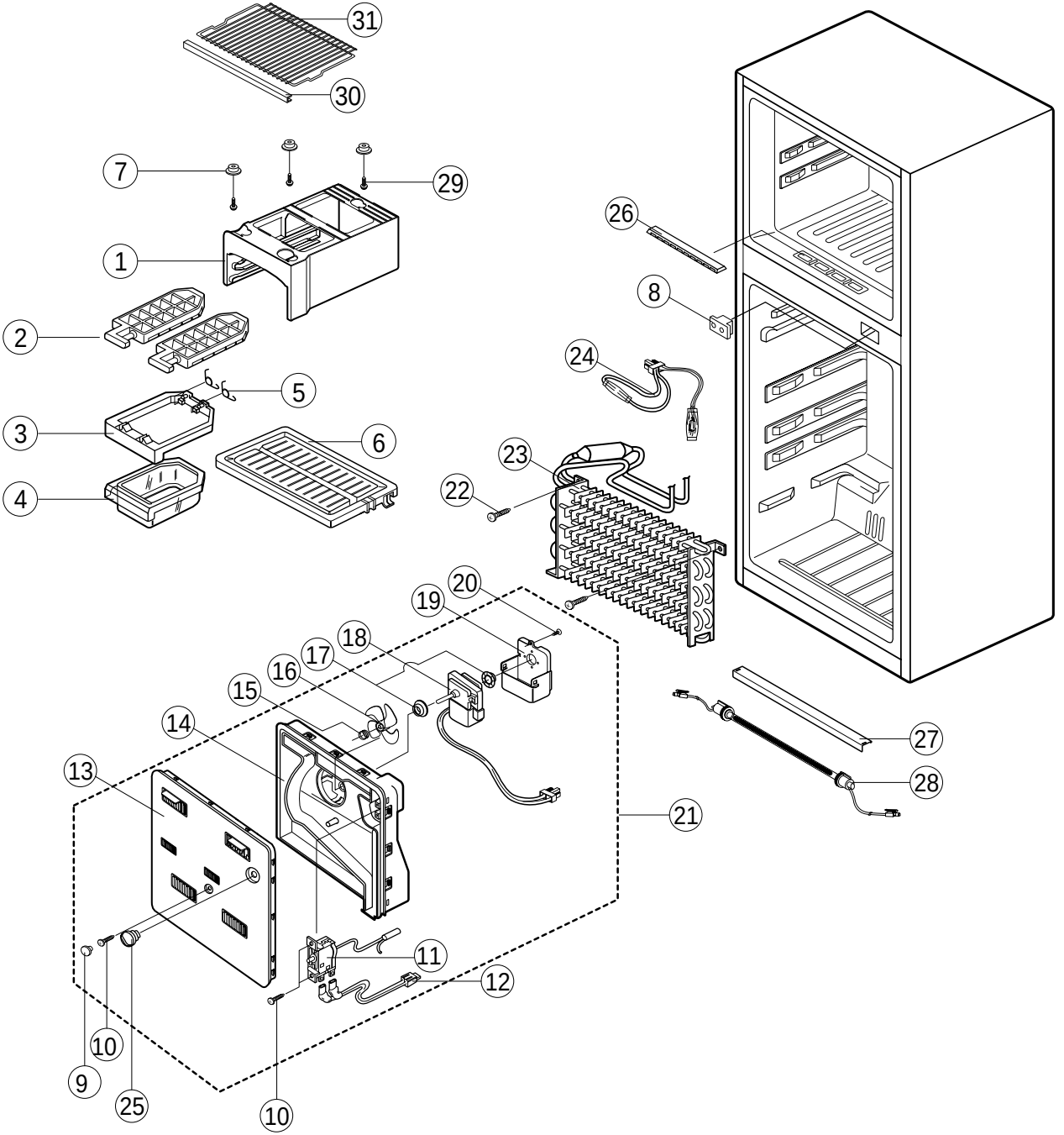
31
30
7
29
1
2
5
3
6
4
26
8
24
23
22
20
19
18
17
16
15
14
13
27
28
21
11
12
10
9
25
10

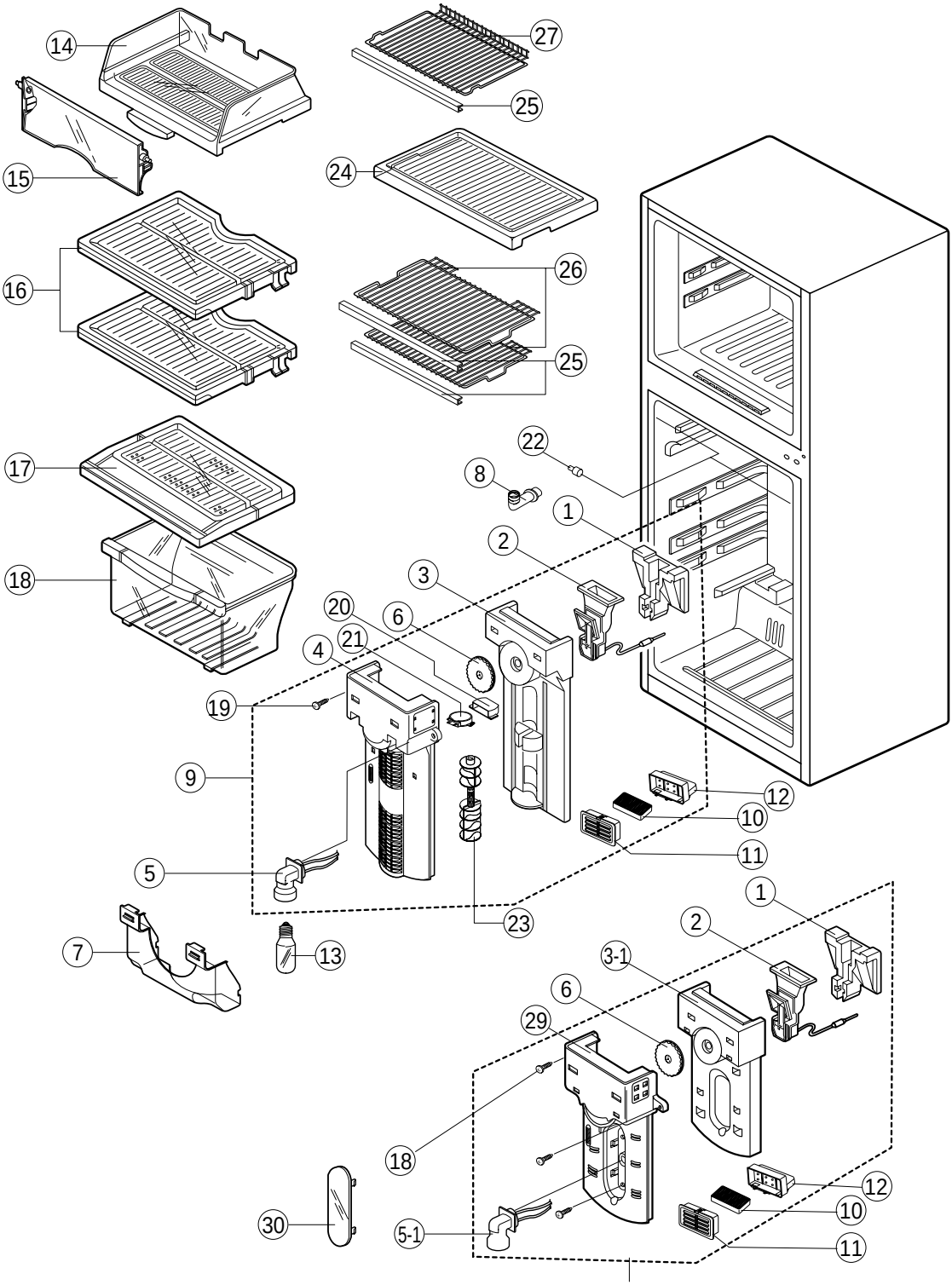
14
15
16
17
18
27
25
24
26
25
22
8
1
2
3
20
6
21
4
19
9
5
7
13
23
12
10
11
1
2
3-1
6
29
18
12
10
11
30
5-1

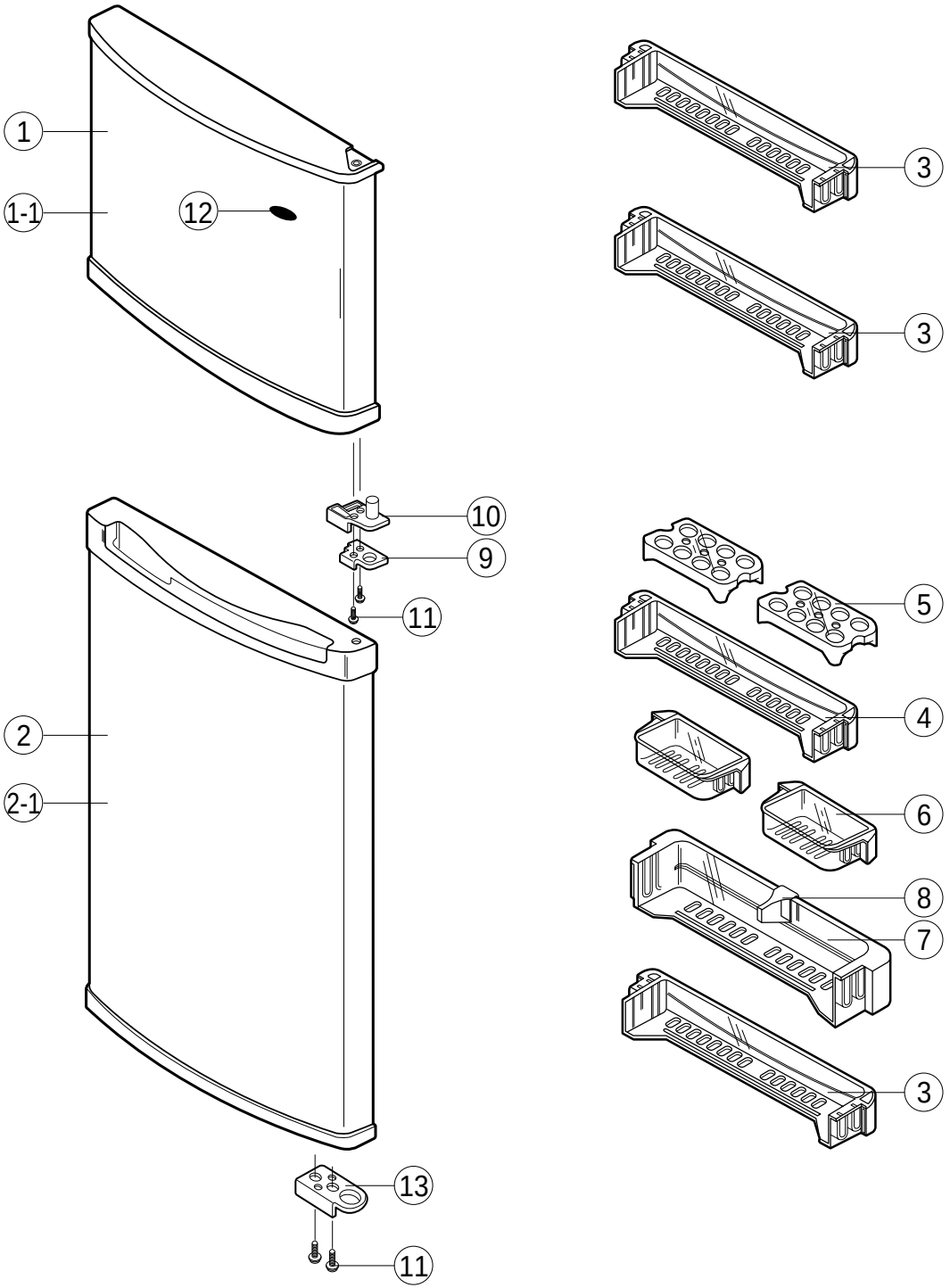
1
1-1
12
10
9
11
2
2-1
13
11
3
3
5
4
6
8
7
3

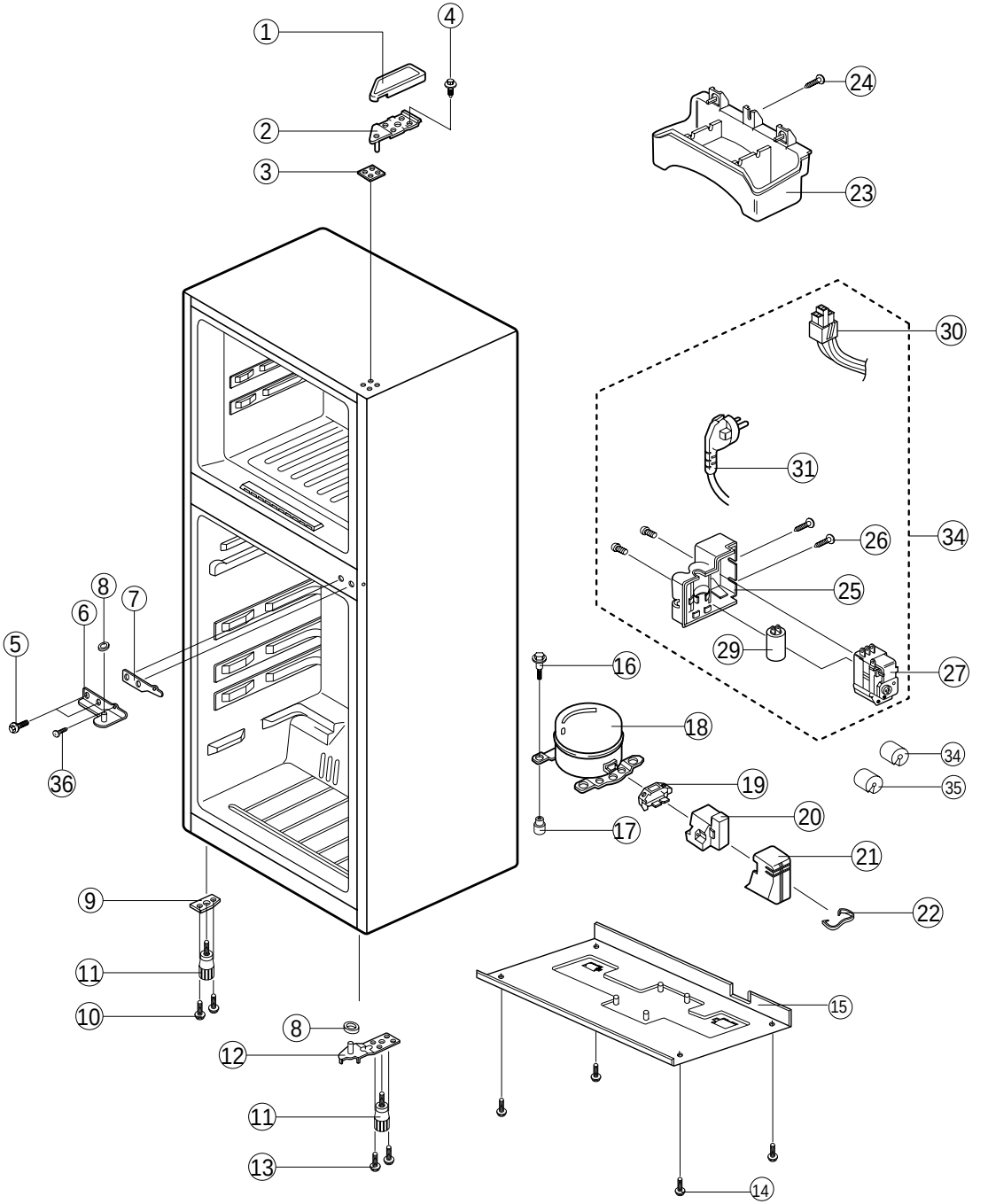
1
2
3
4
5
6
7
8
9
10
11
12
13
14
15
16
17
18
19
20
21
22
23
24
25
26
27
29
30
31
34
35
36